Prodotto	CARRELLO PER MOVIMENTAZIONE FUSTI BORDATI
Codice articolo	414 004 123
Foto prodotto	
Descrizione	Carrelli per la movimentazione di fusti bordati ergonomici e versatili, rappresentano una soluzione efficiente ed ergonomica per trasportare fusti con facilità. Progettati per la sicurezza e la versatilità, questi carrelli trasportano l'intero peso del fusto, eliminando la necessità di un bilanciamento manuale. Sia per spostare fusti su e giù dai pallet, sia per trasportarli su varie superfici o per distribuirne il contenuto, garantisce una movimentazione sicura e stabile.
Caratteristiche e vantaggi	• Design ergonomico e resistente per trasportare e distribuire i fusti senza fatica. • Autoportante su quattro ruote o in posizione verticale per uno stoccaggio compatto. • L'intero peso del fusto è sostenuto dal carrello, eliminando la necessità di sollevarlo o bilanciarlo manualmente. • Manovrabilità agevole grazie alle quattro ruote da 20,3 cm in poliolefina MORTUF con cuscinetti a rulli. • Resistenti puntali in acciaio forgiato, larghi e arrotondati per proteggere il fusto. • L'impugnatura a U protegge le mani nei passaggi stretti. • Adatto per trasportare fusti da 114, 210 o 320 litri, compresa la maggior parte dei fusti in acciaio, plastica e fibra. • Viene spedito in scatola e richiede un minimo di montaggio.
Dimensioni dei fusti	

	Minimo	Massimo
Diametro	35.6 cm	71.1 cm
Altezza	78.7 cm	104.1 cm

Disegno e caratteristiche tecniche

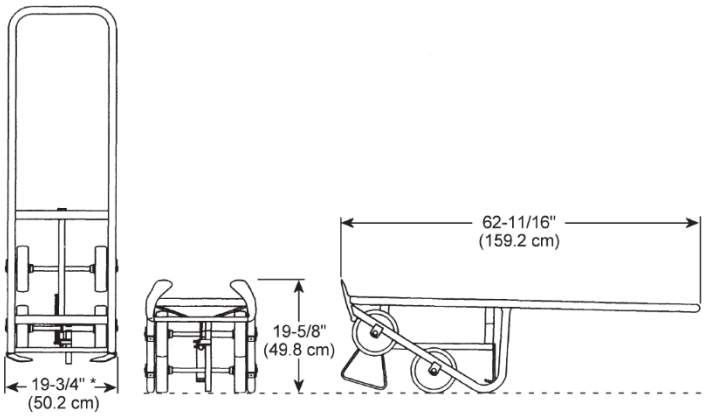

Portata: 454 kg
Peso: 34 kg

Istruzioni di utilizzo	Vedi "Manuale d'uso e manutenzione"
Note	**<u>Il carrello solleva fusti è da utilizzarsi su terreni in piano – non utilizzare su piani inclinati.</u>** Il prodotto è conforme a tutte le disposizioni pertinenti della **Direttiva Macchine** 2006/42/CE e successive modifiche e integrazioni, ed è realizzata secondo lo Standard EN 60204