Prodotto	SKIMMER A SPAZZOLA
Codice	406 002 670
Foto prodotto	
Descrizione	Lo SKIMMER A SPAZZOLA è un sistema galleggiante che può ripulire la superficie dell'acqua da oli, petrolio ed idrocarburi grazie alle proprietà idrofobiche delle setole che compongono la spazzola. È costituito da materiali che non vengono alterati dal contatto con acqua salata o sostanze chimiche aggressive. Questo strumento è particolarmente utile per qualsiasi tipo di recupero di idrocarburi presenti in mare, fiumi e laghi con una portata di recupero olio di 5 m^3/ora. È un sistema compatto e leggero, da collegare ad una pompa per lo, svuotamento della vaschetta di bordo, ma anche molto robusto e stabile. Lo skimmer recupera le sostanze galleggianti evitando l'utilizzo di solventi o altri prodotti chimici per ripulire la superficie dagli inquinanti.

Caratteristiche del prodotto

LUNGHEZZA	860 mm	**GALLEGGIANTI**	Polietilene
LARGHEZZA	590 mm	**STRUTTURA**	Alluminio 5754 Acciaio inossidabile
ALTEZZA	424 mm	**SPAZZOLE**	Setole PP
PESO	20 Kg circa (senza pompa)	**VELOCITÀ DI ROTAZIONE**	Variabile fino a 60 rpm
MOTORE	Pneumatico	**PESCAGGIO**	167 mm
SOLLEVAMENTO	Quattro punti		

	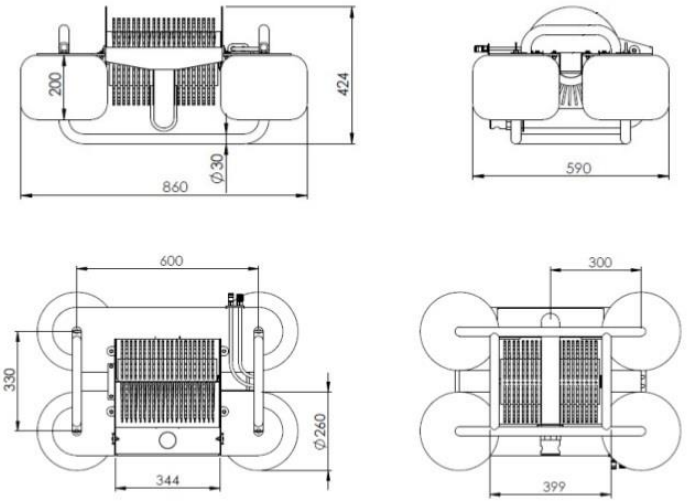
Materiali	Tutti i materiali utilizzati sono resistenti all'ambiente marino, al contatto con gli idrocarburi e ad altri prodotti inquinanti.
Vantaggi	- Particolarmente indicato per il recupero di oli viscosi e morchie - Può essere collegato a qualsiasi tipo di sistema pompante presente - Può operare con mare calmo e mosso - Leggero e facilmente trasportabile di dimensioni contenute - Costruito in alluminio e acciaio INOX per poter essere pulito facilmente ed essere duraturo
Modalità di utilizzo	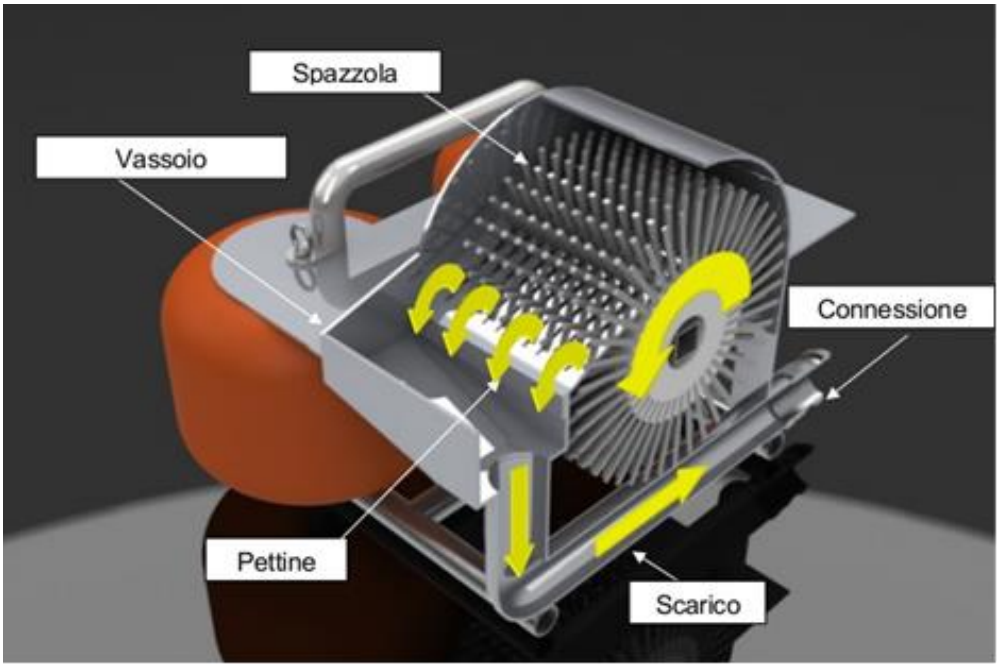 I. Le setole in movimento rotatorio recuperano l'idrocarburo o l'olio dalla superficie dell'acqua e lo sollevano fino ad un pettine fissato alla struttura dello Skimmer; II. Il pettine separa il fluido dalla spazzola e lo versa sul vassoio, in maniera tale da lasciare le setole prive di idrocarburo e pronte per un nuovo contatto con l'acqua inquinata;

	III. Una volta nel vaso, il fluido passa al tubo di scarico; IV. Il collegamento tra lo scarico dello Skimmer e la tubazione del sistema di pompaggio avviene tramite una connessione Camlock; V. Una pompa pneumatica spinge il fluido recuperato fino al serbatoio di stoccaggio
Applicazioni	- Raffinerie - Depositi di carburante - Stabilimenti siderurgici - Porti turistici - Navi cisterna - Bonifica dei bacini portuali e marini - Impianti di manutenzione motori, autolavaggi e officine meccaniche
Note	*Accessori* **Pompa** Lo Skimmer a spazzola utilizza una pompa pneumatica Wilden da 1½" costruita in materiali resistenti all'ambiente marino. Caratteristiche generali Flusso massimo: 327 L/min Pressione massima dell'aria: 8,6 Bar Aspirazione massima a secco: 6,9 m Collegamento aspirazione: 1'' ½ Collegamento presa d'aria: ¾'' Peso: 21 kg **Pannello di controllo e filtraggio** Lo Skimmer e la pompa vengono forniti con un pannello di controllo e filtraggio dell'aria compressa dotato di connessioni pneumatiche

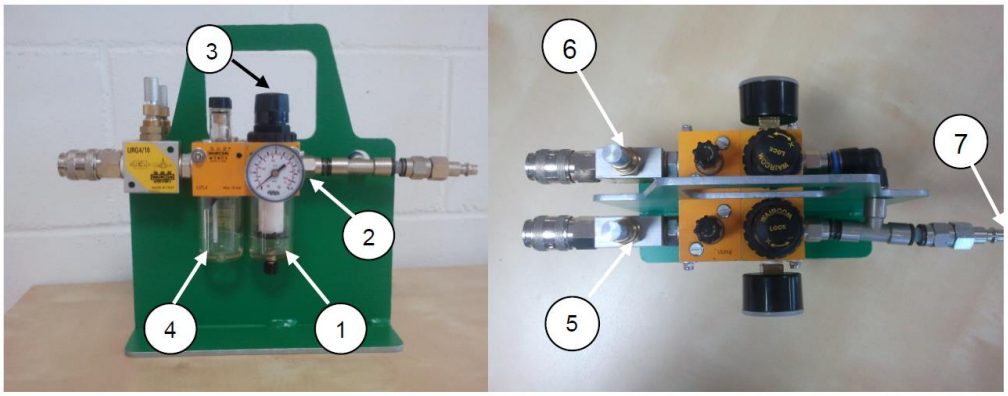

Il pannello presenta:

1) Filtro di particelle
2) Manometro
3) Regolatore di pressione
4) Lubrificatore
5) Regolatore di portata per il controllo della velocità di rotazione della spazzola
6) Regolatore di portata per il controllo della portata della pompa
7) Alimentazione d'aria compressa

Connessioni dello scarico

I tubi di scarico, attrezzati con connessioni Camlock da 1'' ¼ sono dotati di un galleggiante che assicura il corretto galleggiamento dello Skimmer