Prodotto	GIRA-FUSTI FISSO
Codice	414 001 434 – 414 001 435
Foto prodotto	
Descrizione	Il Gira-fusti Fisso garantisce l'eliminazione di perdite e sversamenti di sostanze pericolose, eliminando qualsiasi rischio di contaminazione, poiché la miscelazione di fusti avviene a contenitore chiuso e sigillato. Il fusto viene caricato verticalmente e l'operatore controlla l'azione di ribaltamento idraulico che fa scendere il fusto sulle ruote. Un secondo comando permette di avviare e arrestare il motore idraulico che aziona la rotazione. Vengono ridotti al minimo il tempo per le operazioni di miscelazione, la manodopera e le attrezzature supplementari necessarie per portare il fusto in posizione di miscelazione. Modelli forniti con recinzione ed interblocco di sicurezza
Caratteristiche tecniche	

PORTATA DI CARICO	Secco: 180 Kg Liquido: 450 Kg
DIMENSIONI FUSTO	Diametro: da 15.25 a 66 cm Lunghezza massima: 102 cm
FREQUENZA ROTAZIONE	5 - 17 RPM
ALIMENTAZIONE	**414 001 434**: Monofase **414 001 435**: Trifase

Dimensioni	<u>Caricamento del fusto in verticale</u>: 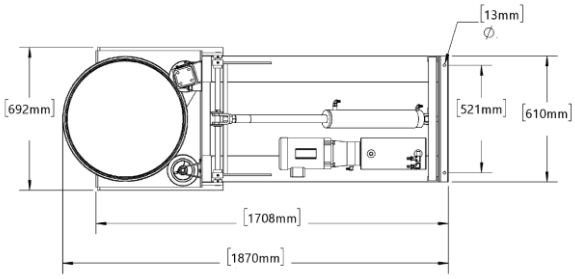 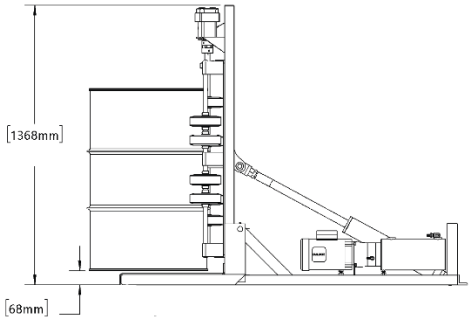 <u>Posizionamento del fusto in orizzontale</u>: 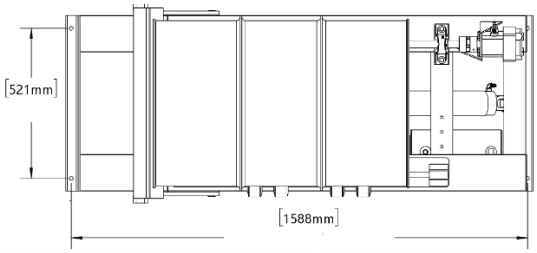 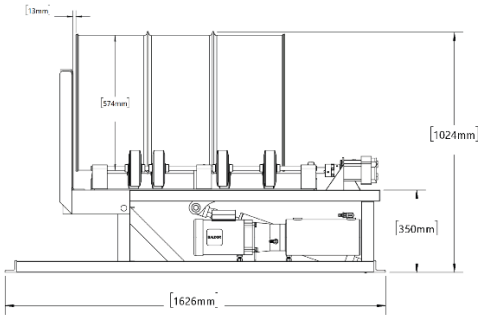 <u>Recinzione con interblocco di sicurezza</u>: 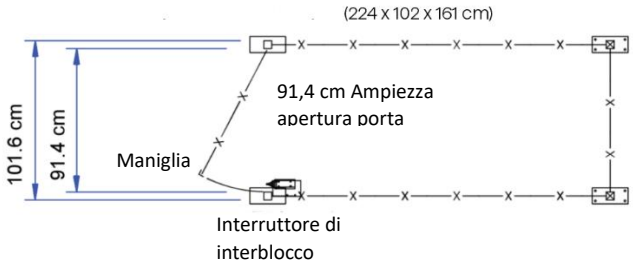 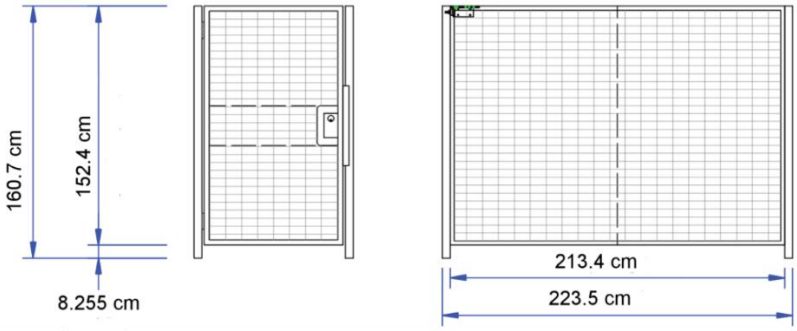
Montaggio e modalità di utilizzo	Vedi “Manuale d’uso e manutenzione”
Note	Tutti i prodotti sono dotati di Dichiarazione di Conformità ai sensi della Direttiva Macchine 2006/42/CE. Garanzia: 2 anni