| | |
|---|---|
| **Prodotto** | CARRELLO SOLLEVA-FUSTI IDRAULICO - PORTATA STANDARD |
| **Codice articolo** | 414 001 430 |
| **Foto prodotto** | |
| **Descrizione** | Carrelli idraulici in acciaio verniciato a polvere per trasportare fusti e barili in acciaio e plastica da 210 litri. Questo carrello per fusti consente a un solo operatore di prelevare e trasportare fusti pieni o vuoti con il minimo sforzo e in totale sicurezza. Il carrello è facile da posizionare ed è dotato di una pinza idraulica che afferra e solleva il fusto per il suo bordo, il che significa che l'operatore non deve manovrare o toccare il fusto con le mani. Una valvola di rilascio sensibile al tocco abbassa il fusto lentamente e in modo sicuro fino a terra. |
| **Disegno e caratteristiche tecniche** | 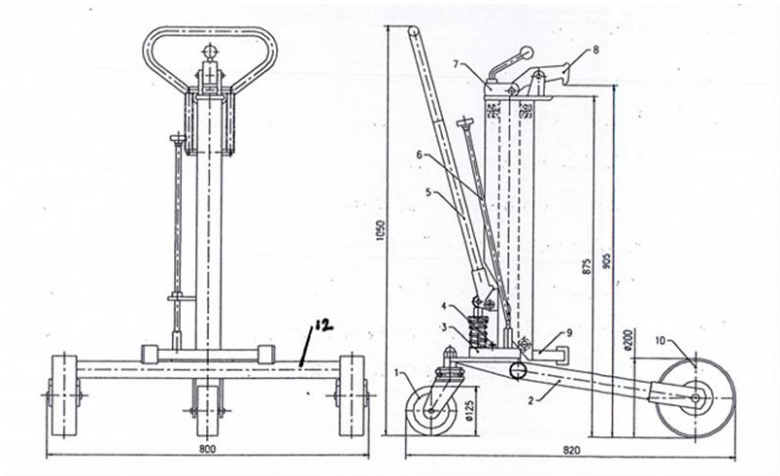 <br>• **Tipo di fusto**: acciaio o plastica<br>• **Grandezza del fusto (capacità)**: 210 L<br>• **Portata**: 250 kg<br>• **Ruote**: 2 ruote fisse + 1 pivottante con freno<br>• **Dimensioni (mm)**: 800 x 820 x h 1050<br>• **Massima altezza di sollevamento**: 245 mm<br>• **Distanza tra le ruote**: 630 mm<br>• **Peso**: 42 kg |
| **Istruzioni di utilizzo** | Vedi "Manuale d'uso e manutenzione" |

| | |
|---|---|
| **Note** | **<u>Il carrello solleva fusti è da utilizzarsi su terreni in piano – non utilizzare su piani inclinati</u>**<br><br>Il prodotto è conforme a tutte le disposizioni pertinenti della Direttiva 2006/42/CE e successive modifiche e integrazioni, recepita in Italia dal D.Lgs. 17/2010 – **Direttiva Macchine**. |

**AIRBANK srl**
Via Luigi Bay - 29121 PIACENZA • Tel. +39 0523 763134 • fax +39 0523 76314
info@airbank.it • www.airbank.it • P.Iva / C.F. 01536470337