Prodotto	ACCESSORI PER LA MOVIMENTAZIONE DI FUSTI BORDATI IN VERTICALE MEDIANTE CARRELLO ELEVATORE
Codice	414 001 415 – 414 001 416
Foto prodotto	 414 001 415 414 001 416
Descrizione	Adatti per la movimentazione di fusti bordati in acciaio o polietilene. • Ideale per afferrare, sollevare, movimentare i fusti rimanendo seduti al posto di guida del carrello • Si applica alla forca del carrello molto facilmente senza l'utilizzo di attrezzi. • La ganascia compatta in acciaio afferra saldamente il bordo del fusto e ne garantisce la movimentazione in tutta sicurezza.
Caratteristiche tecniche	**414 001 415** • Tipo di fusto: acciaio da 200 L • Portata: 360 kg • Peso: 60 kg • Guide per forche: 140 x 55 mm • Sollevamento e abbassamento automatico • Struttura in acciaio verniciata a polvere • Adatto per fusti ad apertura totale o parziale • L'azione di presa automatica positiva mantiene il fusto in modo sicuro su tutti i terreni • La presa non si sblocca finché il fusto non viene appoggiato • La presa è regolabile in altezza **414 001 416** • Tipo di fusto: adatto per fusti bordati in acciaio, fibra o plastica. • Portata: 680 kg • Richiede un minimo di 34 kg per un fusto per iniziare l'azione di presa. • L'altezza del fusto deve essere di almeno 61 cm. • Adatto a fusti di qualsiasi diametro. • Può essere utilizzato anche con fusti danneggiati.

AIRBANK srl
Via Luigi Bay - 29121 PIACENZA • Tel. +39 0523 763134 • fax +39 0523 76314
info@airbank.it • www.airbank.it • P.Iva / C.F. 01536470337

Dimensioni	**414 001 415** 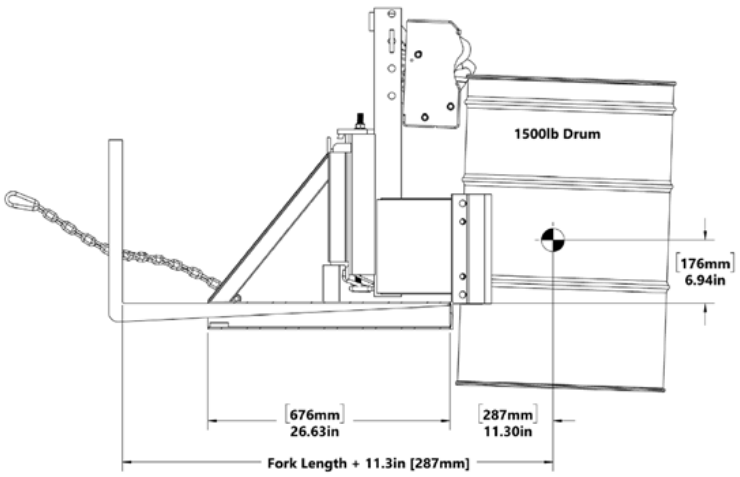 **414 001 416** 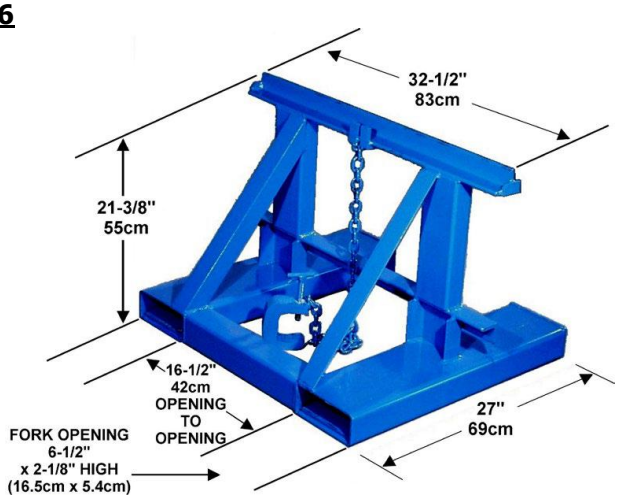
Montaggio e modalità di utilizzo	Vedi "Manuale d'uso e manutenzione"
Avvertenze	Per un impiego sicuro dell'articolo e una garanzia di prestazioni, si raccomanda di seguire attentamente le istruzioni di utilizzo fornite nel "Manuale d'uso"
Note	Il supporto per sollevamento e inclinazione fusti è conforme a tutti i requisiti di salute e sicurezza della Direttiva 2006/42 CE.

AIRBANK srl
Via Luigi Bay - 29121 PIACENZA • Tel. +39 0523 763134 • fax +39 0523 76314
info@airbank.it • www.airbank.it • P.Iva / C.F. 01536470337