Prodotto	MOVIMENTATORE IN ACCIAIO PER FUSTI – PORTATA STANDARD
Codice	414 001 407 – 414 001 409
Foto prodotto	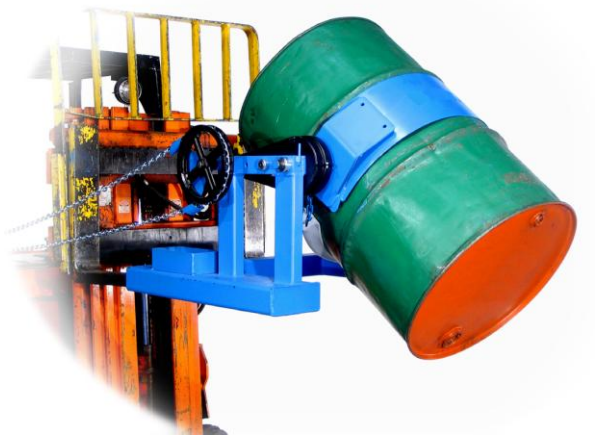
Descrizione	Queste attrezzature sono progettate per movimentare in tutta sicurezza tutti i tipi di fusti e per facilitarne il travaso. I movimentatori sono di facile aggancio ai carrelli elevatori. Tutti i prodotti sono dotati di Dichiarazione di Conformità alla Direttiva Macchine 2006/42/CE.

Caratteristiche tecniche

Portata: 363 kg per fusti pieni, 227 kg per fusti pieni a metà
Rotazione 30:1:

- 30 rotazioni della ruota della catena: rotazione di 360° del fusto
- 15 rotazioni della ruota della catena: rotazione di 180° del fusto
- 7,5 rotazioni della ruota della catena: inclinazione del fusto in orizzontale di 90°

Montaggio rapido sul carrello elevatore
Nessuna modifica del carrello
Nessun collegamento elettrico o idraulico
Permette un ribaltamento controllato del fusto
Consente il controllo dell'inclinazione del fusto a 360° in entrambe le direzioni
Elimina il lavoro faticoso e i metodi di fortuna pericolosi
I movimentatori hanno una catena di trazione ad anello lunga 6 m con una caduta di 3 m che consente di controllare l'inclinazione del fusto.

CODICE PRODOTTO	DESCRIZIONE
414 001 407*	Movimentatore in acciaio per fusti - portata standard
414 001 409	Movimentatore in acciaio per fusti con collare di presa a tre elementi - portata standard

***Accessori compatibili: cod. 414 003 216 - 414 003 217**

414 003 217 414 003 216

CODICE	DESCRIZIONE
414 003 216	Supporto per fusti in polietilene o cartone non bordati
414 003 217	Supporto per fusti in polietilene o cartone bordati

Dimensioni	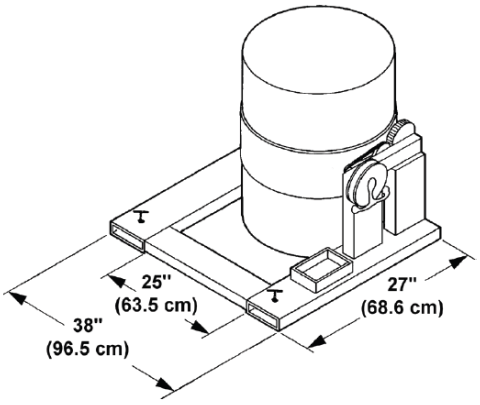 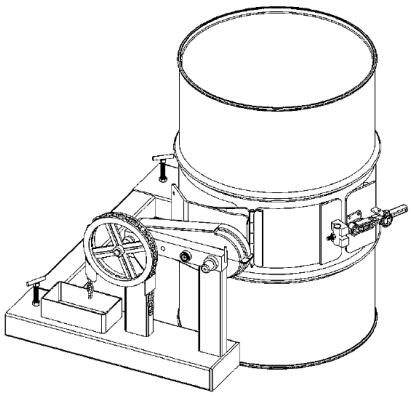 411 001 409
Montaggio e modalità di utilizzo	Vedi "Manuale d'uso e manutenzione"
Avvertenze	Per un impiego sicuro dell'articolo e una garanzia di prestazioni, si raccomanda di seguire attentamente le istruzioni di utilizzo fornite nel "Manuale d'uso"
Note	Il supporto per sollevamento e inclinazione fusti è conforme a tutti i requisiti di salute e sicurezza della Direttiva 2006/42 CE. Garanzia 2 anni.

AIRBANK srl
Via Luigi Bay - 29121 PIACENZA • Tel. +39 0523 763134 • fax +39 0523 76314
info@airbank.it • www.airbank.it • P.Iva / C.F. 01536470337