Prodotto	RIBALTA FUSTI IN ACCIAIO CON INCLINAZIONE ELETTRICA
Codice	414 001 403 – 414 001 404
Foto prodotto e disegno con misure	414 001 403 414 001 404
Descrizione	I supporti sottogancio per fusti a inclinazione elettrica consentono un'inclinazione controllata del fusto di 360° in entrambe le direzioni. Ribaltano completamente il fusto in soli 15 secondi. L'angolo di inclinazione del fusto può essere regolato al di sopra della vostra altezza. Tutti i sollevatori di fusti a sottogancio isono conformi allo standard ANSI/ASME B30.20 per i dispositivi di sollevamento meccanici a gancio inferiore, in quanto si applica alle indicazioni di carico nominale e all'identificazione dell'unità, al fattore di sicurezza minimo di progetto di 3, basato sulla resistenza allo snervamento, per i componenti strutturali portanti. Saldatura eseguita da saldatori certificati che abbiano superato il test di qualificazione della saldatura ANSI/AWS D14.1. La cinghia a nastro e il supporto del fusto a cricchetto sono dimensionati per gestire il fusto in acciaio da 210 litri con diametro di 570 mm.

Caratteristiche tecniche

CODICE PRODOTTO	DESCRIZIONE	DIAMETRO FUSTI	PORTATA
414 001 403*	Ribalta fusti in acciaio con inclinazione elettrica **motore 230 V trifase**	**570 mm**	680 kg (363 kg per fusti riempiti a metà**)
414 001 404*	Ribalta fusti in acciaio con inclinazione tramite **motore pneumatico**	**570 mm**	680 kg (363 kg per fusti riempiti a metà**)

***Accessori compatibili: cod. 414 003 216 - 414 003 217**

414 003 217 414 003 216

CODICE	DESCRIZIONE
414 003 216	Supporto per fusti in polietilene o cartone non bordati
414 003 217	Supporto per fusti in polietilene o cartone bordati

AIRBANK srl
Via Luigi Bay - 29121 PIACENZA • Tel. +39 0523 763134 • fax +39 0523 76314
info@airbank.it • www.airbank.it • P.Iva / C.F. 01536470337

	**Il grado di riempimento a metà è un'indicazione della capacità di inclinare un tamburo sbilanciato e pesante sul fondo. Un tamburo parzialmente pieno con carico sbilanciato e mobile è più difficile da inclinare di un tamburo pieno.
Dimensioni	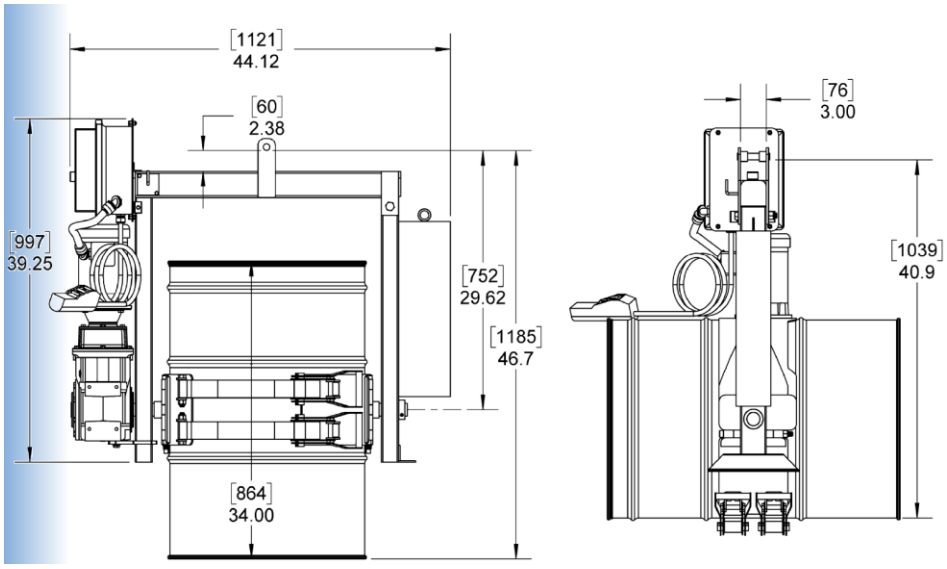
Montaggio e modalità di utilizzo	Vedi "Manuale d'uso e manutenzione"
Avvertenze	Per un impiego sicuro dell'articolo e una garanzia di prestazioni, si raccomanda di seguire attentamente le istruzioni di utilizzo fornite nel "Manuale d'uso"
Note	Il supporto per sollevamento e inclinazione fusti è conforme a tutti i requisiti di salute e sicurezza della Direttiva 2006/42 CE. Garanzia 2 anni.